Styleシステム図
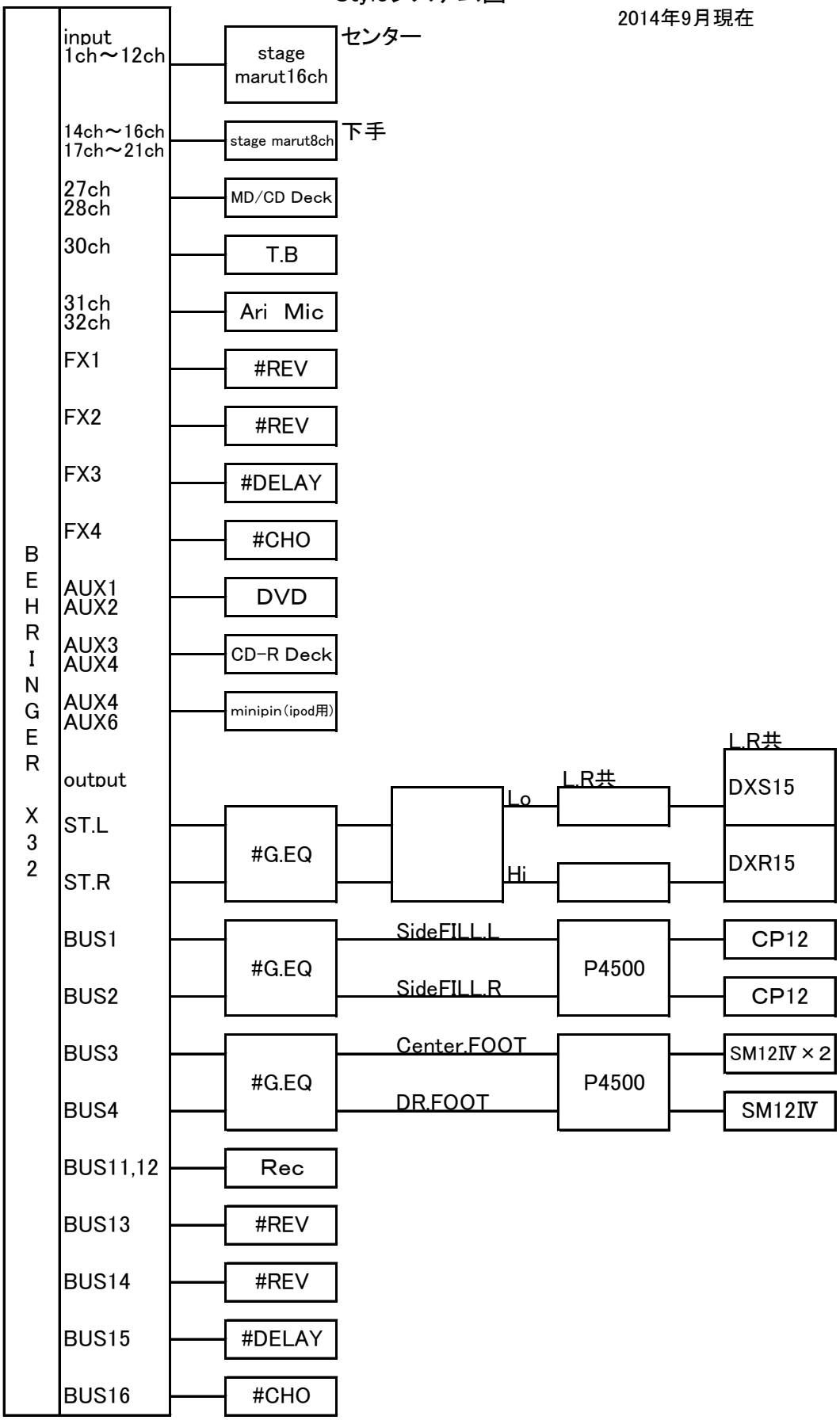
2014年9月現在